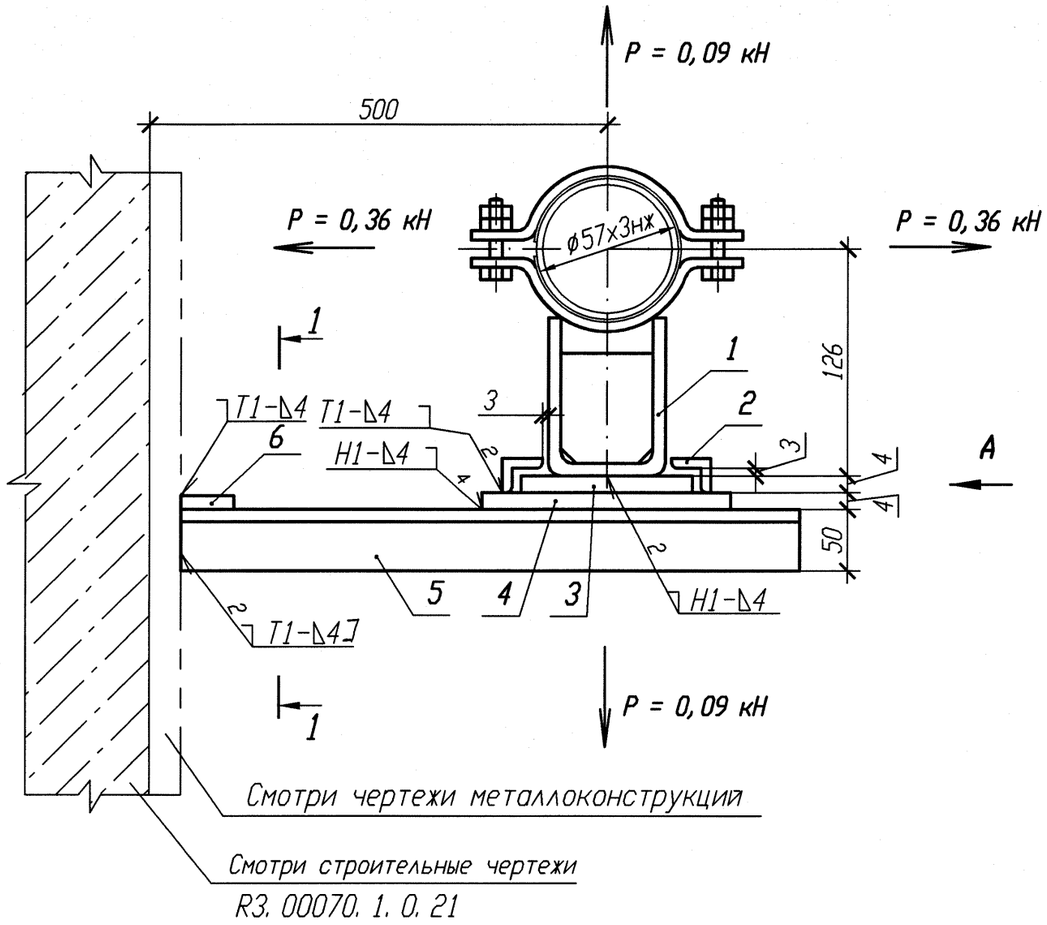

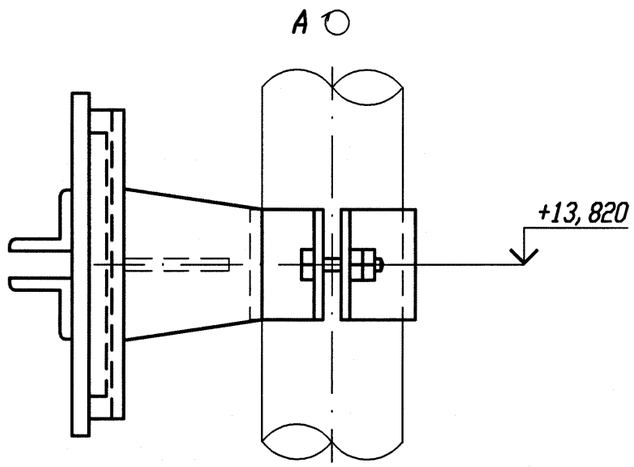

РАЗРЕЗ 1-1

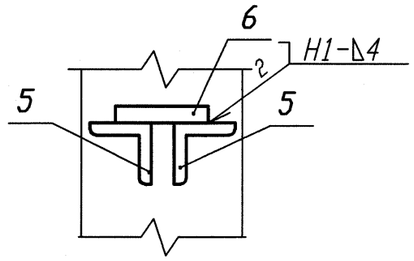

1 Привязку опоры смотри 3TS21Z18, 3TS22Z18, 3TS23Z18.
2 Сварку производить по ГОСТ 5264-80.
3 Максимальная нагрузка на опору дана с учетом сейсмического воздействия.
4 Изготовить три комплекта.

Спецификация деталей

Поз.	Обозначение	Наименование	Кол.	Материал	Масса, кг ед.	Масса, кг общ.	Примечание
1	Л8-511.000-11	Опора 57К	1	Сборный	1,76	1,76	
2	ГОСТ 8509-93	Уголок Б 25х25х4 l=150	2	Вст 3 сп 5 ГОСТ 535-2005	0,22	0,44	
3	ГОСТ 19903-74	Лист Б-ПН 4х120х80	1	ст 3 сп 5 ГОСТ 14637-89	0,3	0,3	
4	ГОСТ 19903-74	Лист Б-ПН 4х120х150	1	ст 3 сп 5 ГОСТ 14637-89	0,57	0,57	
5	ГОСТ 8509-93	Уголок Б 50х50х5 l=600	2	Вст 3 сп 5 ГОСТ 535-2005	2,26	4,52	
6	ГОСТ 19903-74	Лист Б-ПН 4х100х100	1	ст 3 сп 5 ГОСТ 14637-89	0,31	0,31	
	ГОСТ 9467-75	Электроды		УОНИИ 13/45			
				Итого:		7,9	

Изм.	Кол. уч.	Лист	N док.	Подп.	Дата
1	-	Зам.	102-12	-	-

Инженер	Сойриф		24.08
Пров. вед. инж.	Веренцова		24.08
Пров. нач. гр.	Жук		24.08
Н. контр	Краснояров		27.08

АРХИВНЫЙ ЭКЗЕМПЛЯР

Инв. № подл. R3. 00783. 1. 0. 11
Лист 243

R3. TS21. 3012. 011. 01. 00. 067

Ростовская АЭС Блок 3

Реакторное отделение
Негерметичная часть
Трубопроводы системы очистки технологических сдувок

Стадия	Лист	Листов
Р		1

Опора направляющая
3TS21Y029, 3TS22Y014, 3TS23Y011

ОАО "НИАЭП" 2012

Инв. N подл. R3. 00783. 1. 0. 11 | Подп. и дата | Взам. инв. N

Формат А3